HÄNEL - Lista kontrolna tabliczek bezpieczeństwa Lean-Lift

Lean-Lift **dotyczy montażu, serwisowania i corocznej kontroli bezpieczeństwa**

Regał nie może być użytkowany bez kompletnych etykiet!
Kompletność etykiet należy sprawdzać przy montażu, każdej czynności serwisowej oraz przy przebudowach. Brakujące etykiety należy uzupełnić. Tabliczki muszą być sporządzone w języku urzędowym kraju, w którym regał jest wprowadzany na rynek i/lub uruchamiany.
W razie niejasności, czy etykiety są właściwe i kompletne należy skonsultować się z fabryką.

Porównaj również załącznik deklaracji zgodności EG/deklaracji montażowej EG oraz załącznik potwierdzenia przyjęcia zlecenia przez producenta w Dokumentacji technicznej.

<u>UWAGA:</u>
Przed przystąpieniem do uzupełniania etykiet należy pamiętać o tym, aby wyłączyć i zamknąć główny wyłącznik a w razie potrzeby wyłącznik pokrywy serwisowej. W przypadku napięcia obcego (sieć regałów) lub prac przy zaciskach szeregowych zasilanie sieciowe powinno zostać odłączone a tym samym zapewniony powinie zostać stan beznapięciowy. Również przy wyłączonym głównym wyłączniku utrzymują się tu napięcia!
Nie wolno uszkodzić kabli ani innych części.

W przypadku określonych etykiet użytkownik powinien dodatkowo przeprowadzić szkolenie zgodnie z dodatkową instrukcją obsługi w Dokumentacji technicznej (np.: zdalne sterowanie regału).

Oznaczone słowem "stare" żółte etykiety nie są zgodne z aktualnym stanem techniki (ISO 3864-2:2004-10).
Po wykonaniu istotnych przeróbek (wymaganych certyfikatem CE) należy, w celu uzyskania plakietki kontrolnej, zastąpić te etykiety aktualnymi.
Przy corocznej kontroli bezpieczeństwa, informacja o przeprowadzeniu koniecznego doposażenia/zmiany etykiet musi zostać umieszczona w formie pisemnej w F-SICHB3. Za realizację tych warunków odpowiada użytkownik.
Jeśli w elementach regału brakuje odpowiednich otworów, wówczas etykietę można zamocować także przy użyciu kleju błyskawicznego WK-20 (do zamówienia w firmie Hänel) lub podobnego kleju innego producenta.

Nr zamówienia:_____

Następujące etykiety muszą zawsze znajdować się na swoim miejscu:

Skrócone wskazówki obsługi

Przy każdym punkcie odbioru.

07 100 171 /1

Stare

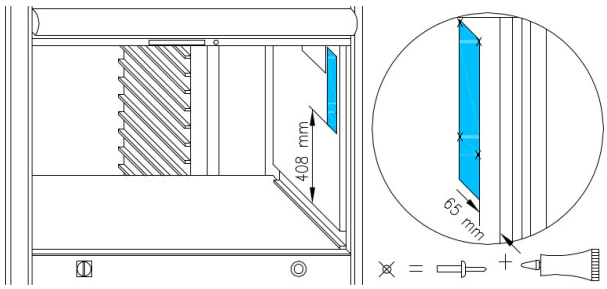

Tabliczka znamionowa wraz z CE

Tylko pod pierwszym punktem odbioru (Z wyłącznikiem głównym bezpośrednio pod pierwszym punktem odbioru)

07 100 252

Na obszarze EWG, Szwajcarii i Turcji z oznaczeniem CE, poza EWG, Szwajcarią i Turcją bez oznaczenia CE.

CE nie wymagane w przypadku deklaracji montażowej.

W przypadku obudowy regału (np. kabina klimatyczna), etykietę należy dodatkowo umieścić na obudowie. Dodatkowa etykieta oznaczona jest przez ^2 za numerem zamówienia.

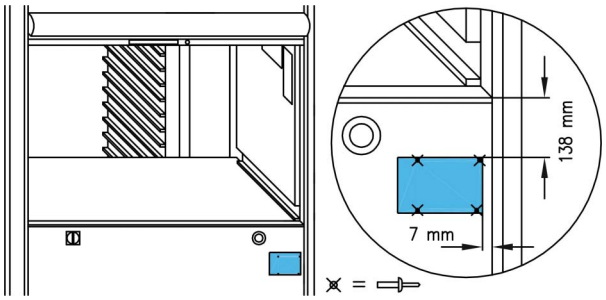

HÄNEL - Lista kontrolna tabliczek bezpieczeństwa Lean-Lift

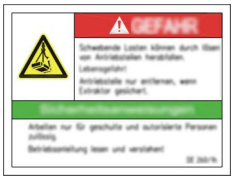

Stare

Przepis dot. bezpieczeństwa napędu

Na silniku pionowym lub przekładni

07 100 260 /1

W przypadku doposażania wymagana jest nowa instrukcja obsługi MANL-LL.

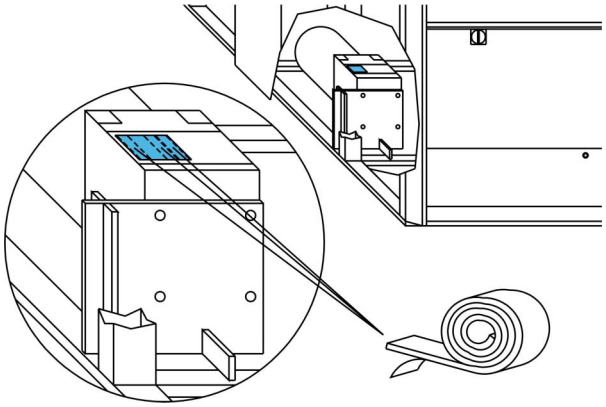

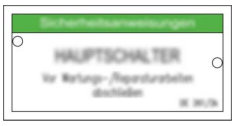

Wyłącznik główny

Przy każdym głównym wyłączniku.

07 100 261 /2

W przypadku obudowy regału (np. kabina klimatyczna), etykietę należy dodatkowo umieścić na obudowie.

Uwaga! Podczas uzupełniania etykiet nie wolno uszkodzić żadnych kabli ani części.

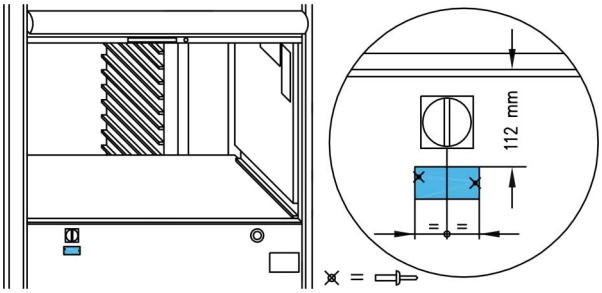

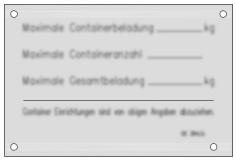

Ładunek kontenera

Przy każdym punkcie odbioru.

07 100 264

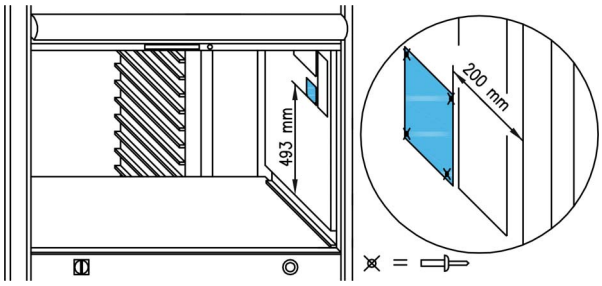

Wstęp wzbroniony

W każdym punkcie odbioru.

07 100 313

Typ 840 -> Długość tabliczki 810mm
>Typ 840 -> Długość tabliczki 1100mm

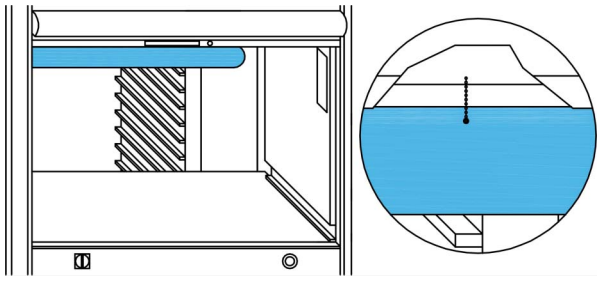

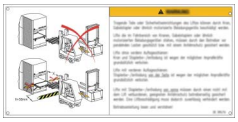

Stare

Obsługa za pomocą wózka widłowego

(według DRAWS/LL-PRALL)

Przy każdym punkcie odbioru.

W przypadku regałów bez / z szynami prowadzącymi
07 100 395 /1

W przypadku urządzenia wysuwającego z zasuwą bezpieczeństwa
07 100 395 /3

W przypadku urządzenia wysuwającego z boczną roletą
07 100 395 /4

W przypadku urządzenia wysuwającego z SLVH
07 100 395 /5

W przypadku obudowy regału (np. kabina klimatyczna), etykietę należy dodatkowo umieścić na obudowie.

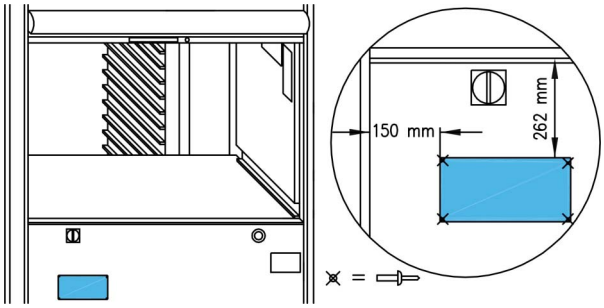

HÄNEL - Lista kontrolna tabliczek bezpieczeństwa Lean-Lift

Stare

Wskazówka bezpieczeństwa Drzwi serwisowe w wersji standardowej

Na drzwiach konserwacyjnych w środku i na zewnątrz.

07 100 396 /1

W przypadku doposażania wymagana jest nowa instrukcja obsługi MANL-LL.
W przypadku obudowy regału (np. kabina klimatyczna), etykietę należy dodatkowo umieścić na obudowie.

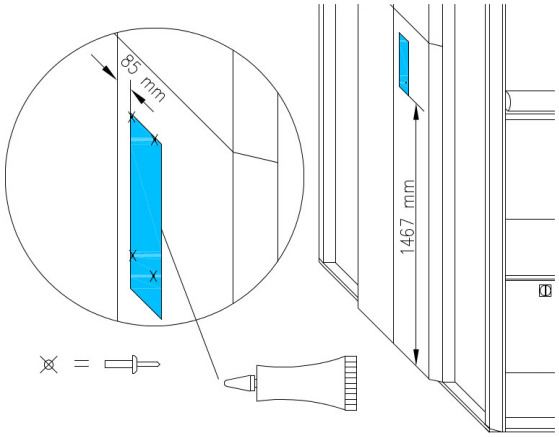

Stare

Napięcie na zacisku szeregowym

W szufladzie korytka sterowniczego na przyłączu przewodu sieciowego, dodatkowo w przypadku serwisowego wyłącznika głównego, w przypadku przyłącza sieciowego MP 100, w przypadku MP 100 we wnęce na elektrykę.

07 100 399 /1

Uwaga! Podczas uzupełniania etykiet należy odłączyć zasilanie sieciowe. Również przy wyłączonym głównym wyłączniku utrzymują się napięcia.

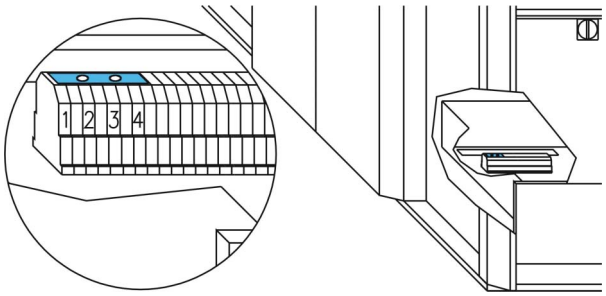

Taśma ostrzegawcza żółto/czarna

Naklejona w każdym punkcie odbioru na górze i na dole

07 100 408 /4

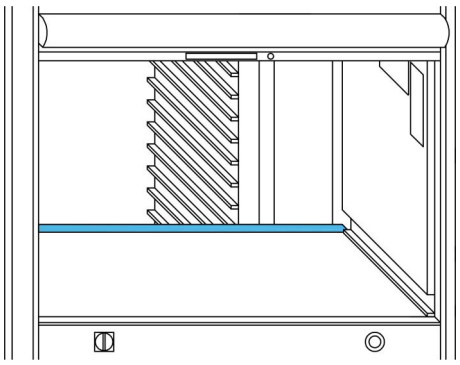

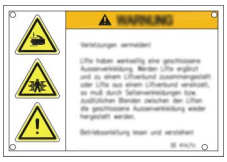

Zewnętrzna obudowa

Centralnie na panewkach łożysk po obu stronach regału

07 100 414 /1

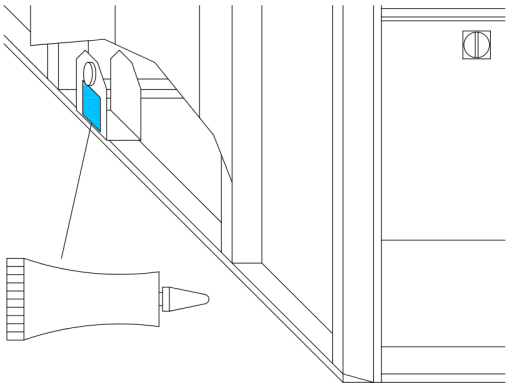

HÄNEL - Lista kontrolna tabliczek bezpieczeństwa Lean-Lift

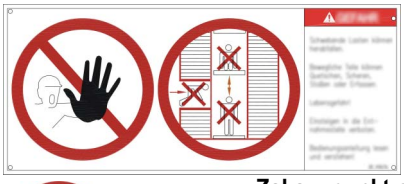

Stare

Zakaz: punkt odbioru i ekstraktor

W każdym punkcie odbioru po prawej, powyżej typu 1860 dodatkowo po lewej.

07 100 418 /1

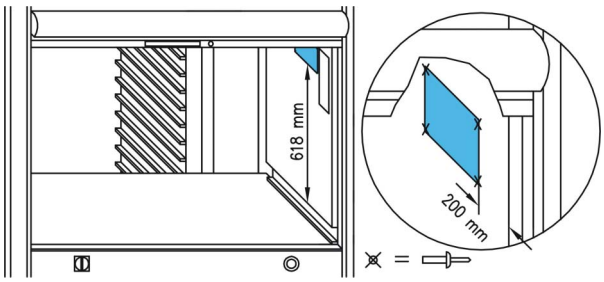

Błyskawica ostrzegającą przed elektryką

Od dołu na pulpicie klawiatury, na osłonie szuflady korytka sterowniczego, na osłonie wnęki na elektrykę. Dodatkowo w przypadku napięcia sieciowego <400 V naklejona na transformatorze sieciowym T3 (T7).

07 100 419 /1

W przypadku obudowy regału (np. kabina klimatyczna), etykietę należy dodatkowo umieścić na obudowie.

Stare

Uwaga! Podczas uzupełniania etykiet nie wolno uszkodzić żadnych kabli ani części.

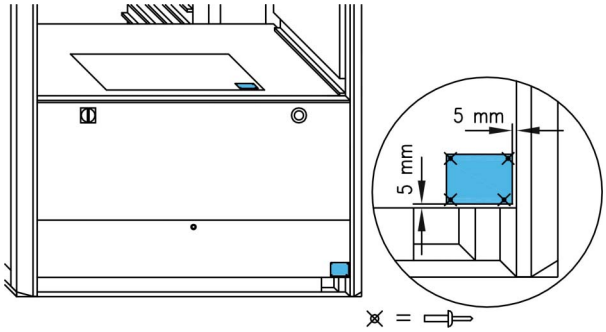

Wskazówki bezpieczeństwa dot. urządzenia ustalającego

Na skrzynce urządzenia ustalającego.

07 100 441 /3

W przypadku obsługi przy pomocy robotów dodatkowo na drzwiczkach konserwacyjnych poniżej 07 100 396.

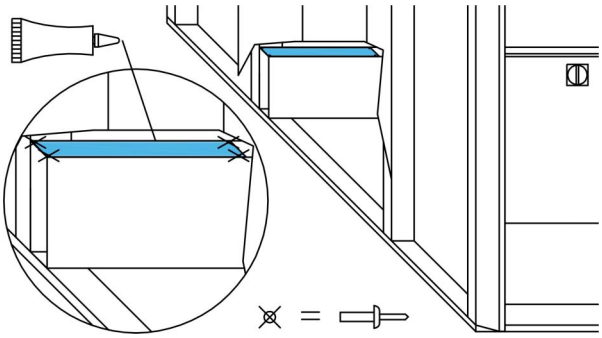

Przetwornica częstotliwości

W szufladzie korytka sterowniczego jako naklejka na każdej przetwornicy częstotliwości Mitsubishi. W przypadku ECO-Drive dodatkowo na osłonie przetwornicy częstotliwości.

07 100 442

Uwaga! Przy umieszczaniu naklejki nie wolno zakrywać żadnych elementów sterowniczych ani istniejących wskazówek.

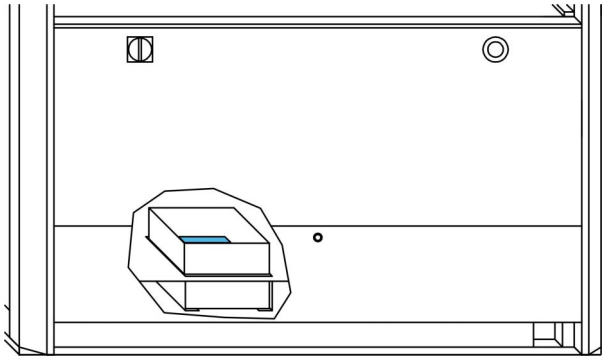

HÄNEL - Lista kontrolna tabliczek bezpieczeństwa Lean-Lift

Błyskawica ostrzegającą przed napięciem sieciowym

Jako naklejka na skrzynce zaciskowej przyłącza sieciowego.
Dodatkowo w przypadku napięcia sieciowego >=500 V naklejona na transformatorze sieciowym T3.

07 100 443 /1

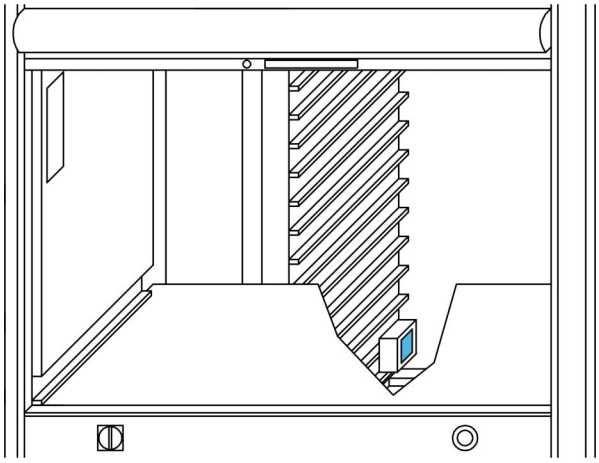

Następujące tabliczki oznaczone symbolem X muszą być umieszczone zgodnie z potwierdzeniem zlecenia i odpowiednio do zamówienia.

Regały bezpośrednio obok siebie, regały jako uzupełnienie do sieci regałów oraz drzwi serwisowe oddzielone przestrzennie od pierwszego punktu odbioru z szufladą elektryki.

Łańcuch Lean-Lift

W przypadku kilku regałów ze wspólnymi drzwiami serwisowymi (sieć regałów).

a) Na drzwiach serwisowych
b) W punkcie obioru z wyłącznikiem głównym, przy wyłączniku głównym.

W przypadku pojedynczych regałów, jeśli drzwi serwisowe są przestrzennie oddzielone od pierwszego punktu odbioru.

W punkcie obioru z wyłącznikiem głównymprzy wyłączniku głównym

07 100 310 /1

Uwaga! Podczas uzupełniania etykiet nie wolno uszkodzić żadnych kabli ani części.

W przypadku doposażania wymagana jest nowa instrukcja obsługi MANL-LL.

W przypadku obudowy regału (np. kabina klimatyczna), etykietę należy dodatkowo umieścić na obudowie.

Stare

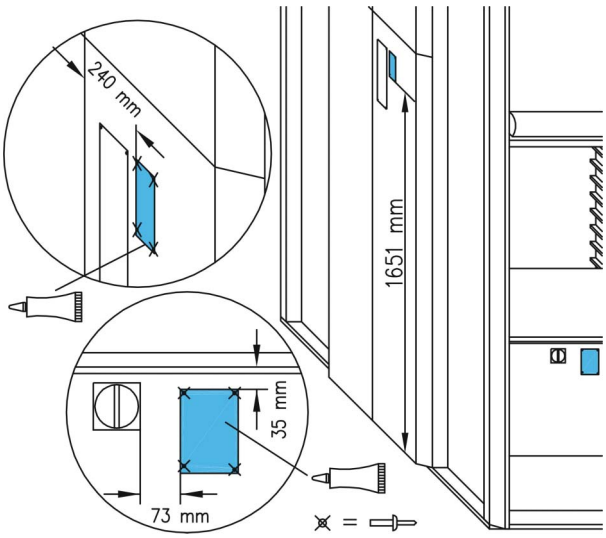

Napięcie zewnętrzne na zacisku szeregowym

W przypadku połączenia regału Lean-Lift w szufladzie panelu sterowniczego w przypadku podłączenia wyzwalacza podnapięciowego.

07 100 399 /5

Uwaga! Podczas uzupełniania etykiet należy odłączyć zasilanie sieciowe. Również przy wyłączonym głównym wyłączniku utrzymują się napięcia.

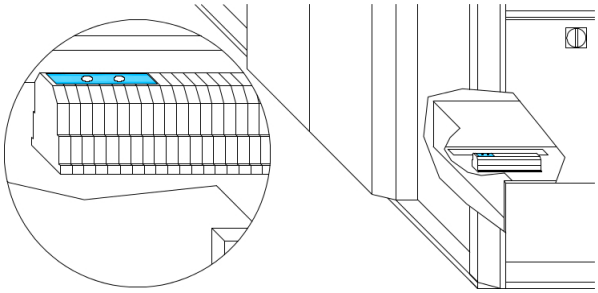

HÄNEL - Lista kontrolna tabliczek bezpieczeństwa Lean-Lift

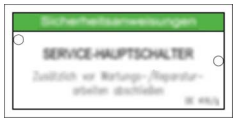

Główny wyłącznik serwisowy

W przypadku każdego głównego wyłącznika serwisowego, gdy pierwszy punkt odbioru z wyłącznikem głównym odłączony jest od drzwi serwisowych.

07 100 416 /2

W przypadku obudowy regału (np. kabina klimatyczna), etykietę należy dodatkowo umieścić na obudowie.

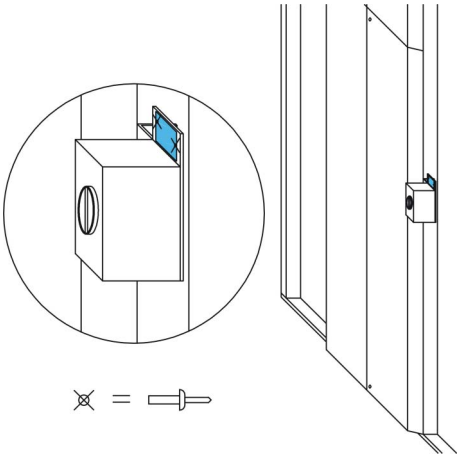

Drzwi serwisowe na specjalnej wysokości (do maks. 600 mm nad powierzchnią ustawienia)

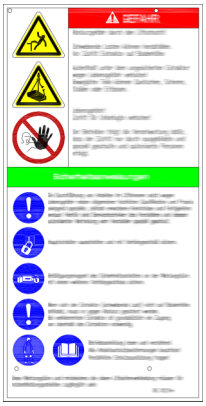

Wskazówka bezpieczeństwa pokrywa serwisowa na wysokości specjalnej

z niebezpieczeństwem upadku

Na drzwiach konserwacyjnych w środku i na zewnątrz, gdy dostęp spoza poziomu podłogi

07 100 312 /1

(nie dotyczy standardowej pokrywy serwisowej)

W przypadku doposażania wymagana jest nowa instrukcja obsługi MANL-LL.

W przypadku obudowy regału (np. kabina klimatyczna), etykietę należy dodatkowo umieścić na obudowie.

Stare

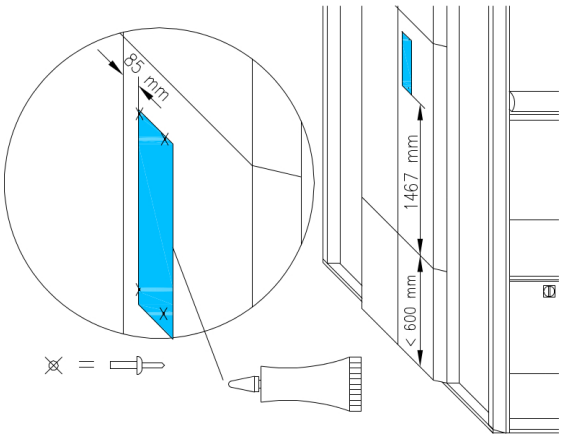

Zastosowanie wózka transportowego Hänel

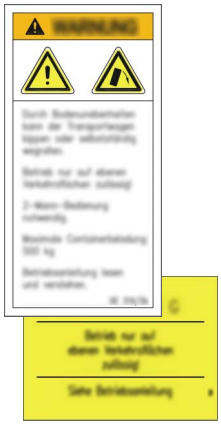

Użytkowanie wózka transportowego

Na każdym wózku transportowym z przodu z prawej strony.

do 500kg i <typ 1640
07 100 319 /1

do 500kg i >=typ 1640
07 100 319 /2

powyżej 500kg
07 100 319 /3

Stare

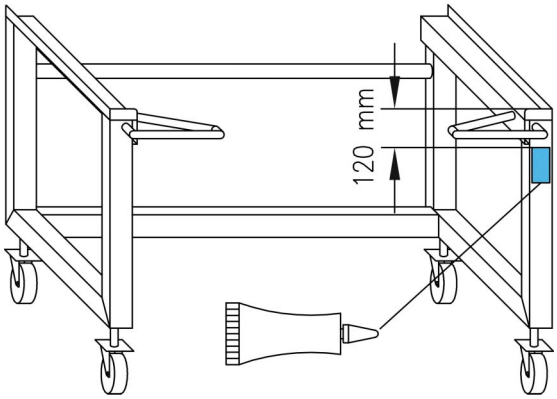

Przednie i tylne ścianki w wersji z siatką (powyżej 2,74 m nad poziomem dostępu)

Stare

Przepis dot. bezpieczeństwa kraty z siatką

W przypadku wersji z kraty z siatką
Przy każdym punkcie odbioru.

07 100 372 /1

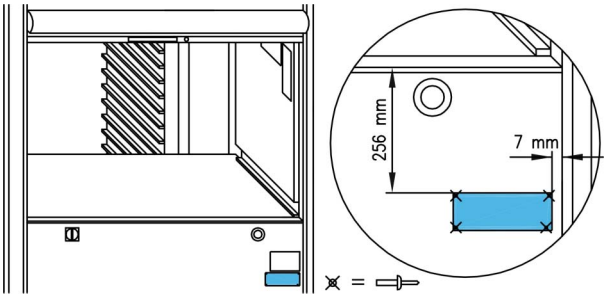

HÄNEL - Lista kontrolna tabliczek bezpieczeństwa Lean-Lift

Oprogramowanie modułów dodatkowych 00, 20, 25, 29

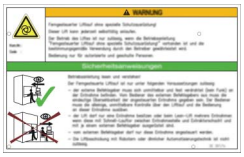

Zdalne sterowanie regału, transport półki, Wstępne ustawienie półek

(według DRAWS/Remote)

Przy każdym punkcie odbioru.

bez specjalnego wyposażenia ochronnego
07 100 397 /1

ze specjalnym wyposażeniem ochronnym
07 100 397 /2

Stare

ze sterowaniem zrobotyzowanym
07 100 397 /3

W przypadku doposażania wymagana jest nowa instrukcja obsługi MANL-LL-EXT.

W przypadku obudowy regału (np. kabina klimatyczna), etykietę należy dodatkowo umieścić na obudowie.

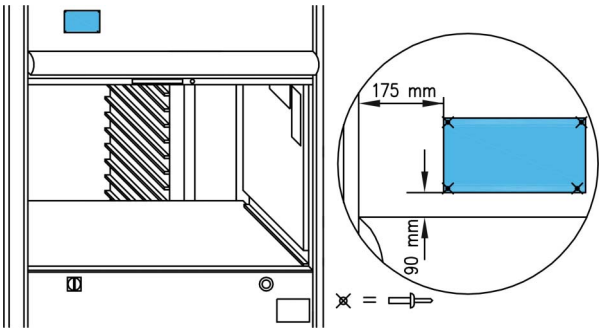

Kontenery / szyny prowadzące w wersji antystatycznej (urządzenie do odprowadzania ładunków elektrostatycznych)

Odprowadzenie ładunków elektrycznych

W przypadku wersji z odprowadzaniem ładunków elektrycznych.
Przy każdym punkcie odbioru.

07 100 401

Stare

Uwaga! Podczas uzupełniania etykiet nie wolno uszkodzić żadnych kabli ani części.

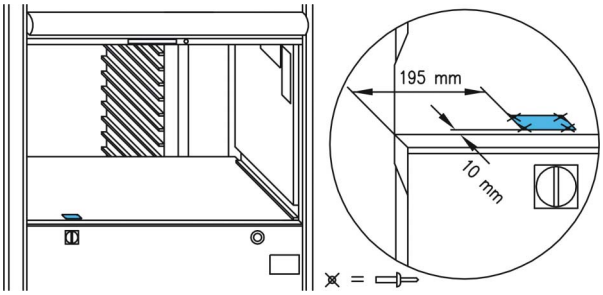

Waga kontenerów w punkcie odbioru

Waga

Przy każdym punkcie odbioru z wagą.

07 100 402

Stare

Uwaga! Podczas uzupełniania etykiet nie wolno uszkodzić żadnych kabli ani części.

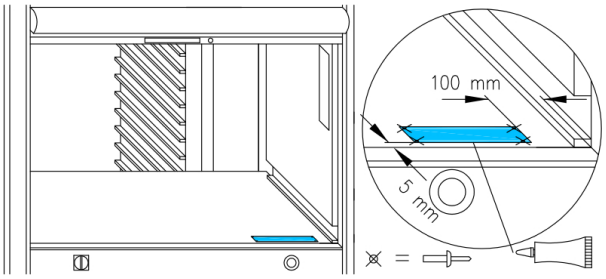

Zwiększenie masy drzwi przesuwnych z zamontowanym elektromagnesem przyczepnym (zamykanie drzwi przesuwnych w razie pożaru)

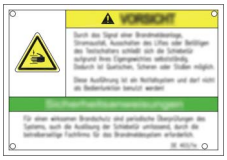

Automatycznie zamykane drzwi

W przypadku zamykania drzwi przesuwnych w razie pożaru.
Przy każdym punkcie odbioru.

07 100 403 /1

W przypadku obudowy regału (np. kabina klimatyczna), etykietę należy dodatkowo umieścić na obudowie.

Stare

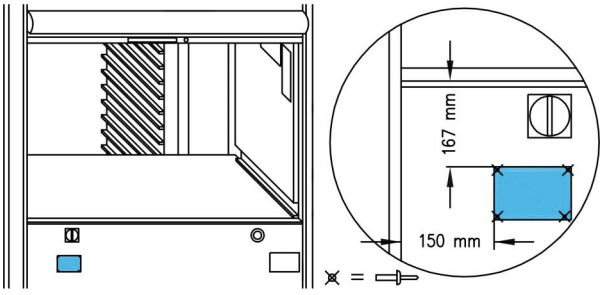

HÄNEL - Lista kontrolna tabliczek bezpieczeństwa Lean-Lift

Podnośnik z rolkami do przestawiania regału

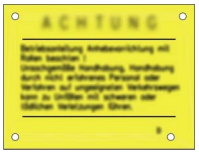

Stare

Podnośnik z rolkami

Na każdym boku na płaskowniku pomiędzy mocowaniami podnośnika.

07 100 407

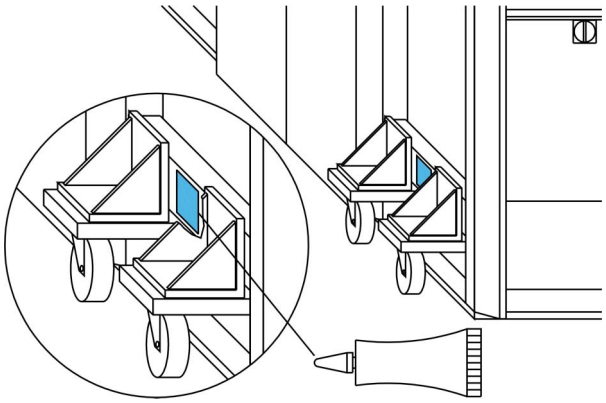

Wycięcie otworów w obudowie, w głowicy (również na kanale lub pokrywie)

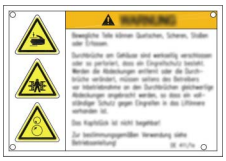

Stare

Wycięcia w obudowie

W przypadku wycięć w obudowie. Przy każdym wycięciu.

07 100 411 /1

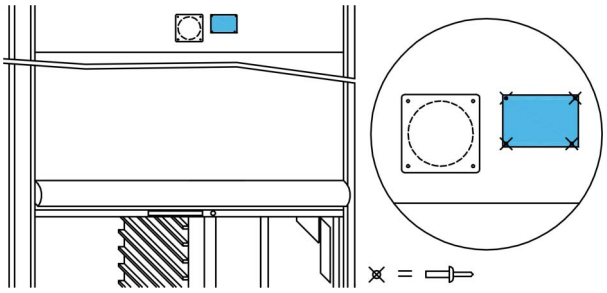

Punkt odbioru oddzielony przestrzennie od szuflady elektryki / szafy sterowniczej

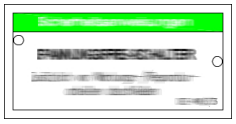

Odłącznik napięcia

Na osłonie szuflady / szafie sterowniczej jeśli pierwszy punkt odbioru z wyłącznikiem głównym odłączony jest od szuflady panelu sterowniczego / szafy sterowniczej.

07 100 416 /3

W przypadku obudowy regału (np. kabina klimatyczna), etykietę należy dodatkowo umieścić na obudowie.

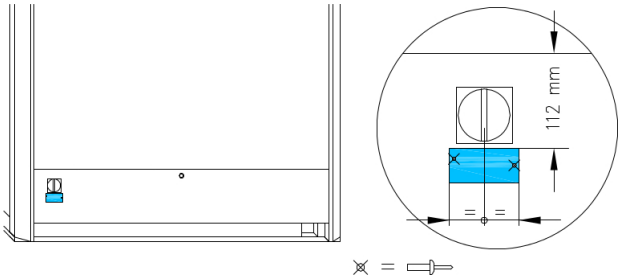

Powiększony punkt odbioru

Powiększony punkt odbioru

Przy każdym punkcie odbioru o wysokości punktu odbioru <= 665 mm i w przypadku otworu punktu odbioru >=1190 mm lub załadunku na poziomie równym z podłogą, zawsze z prawej strony, dla typu powyżej 1860 dodatkowo z lewej strony.

07 100 417 /1

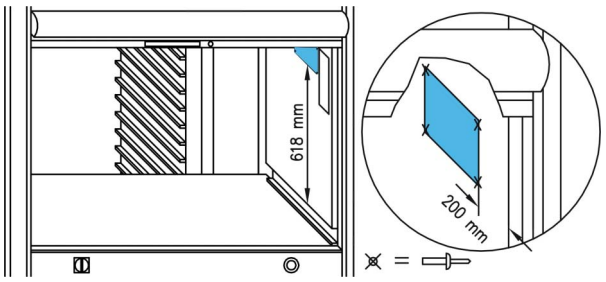

HÄNEL - Lista kontrolna tabliczek bezpieczeństwa Lean-Lift

Automatyczne wsuwanie/wysuwanie kontenerów

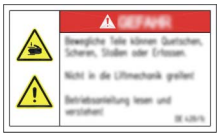

Stare

Automatyczne wysuwanie kontenera
Ostrzeżenie przed obrażeniami dłoni

Przy każdym automatycznym urządzeniu wysuwającym.
Centralnie w stosunku do każdego łańcucha urządzenia wysuwającego.

07 100 420 /1

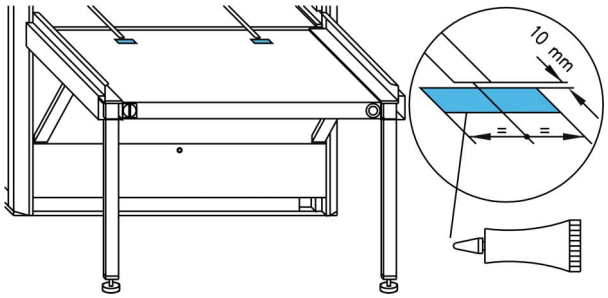

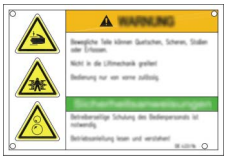

Stare

Automatyczne wysuwanie kontenera

Przy każdym urządzeniu wysuwającym z zasuwą bezpieczeństwa lub boczną ochroną przed dostępem poniżej typu 2860.

Na płycie pokrywy

07 100 422 /1

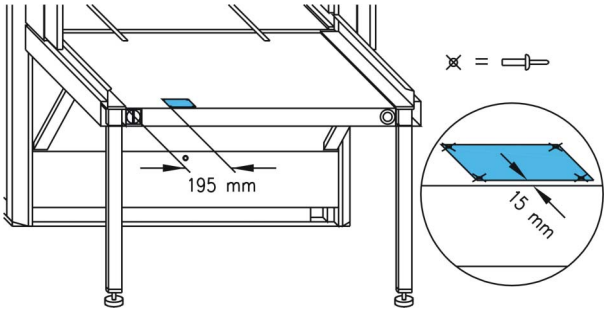

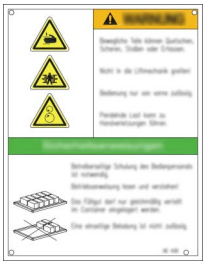

Automatyczne wysuwanie kontenera

Przy każdym automatycznym urządzeniu wysuwającym większym od typu 2460

Na płycie pokrywy

07 100 430

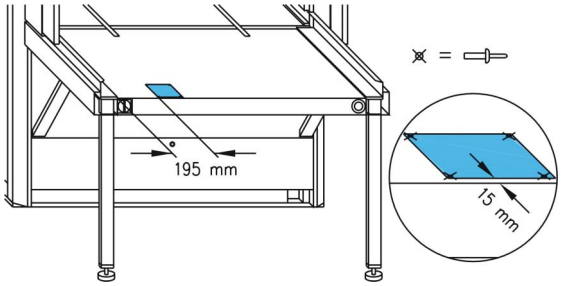

Wysokość regału > 4.0 m

Stare

Lina zabezpieczająca

Na kątowniku mechanizmu naprężającego linę bezpieczeństwa.

07 100 421 /1

Zamocowane za pomocą 2 wkrętów do blachy z łbem soczewkowym
ISO 7049 St 4.8x9.5

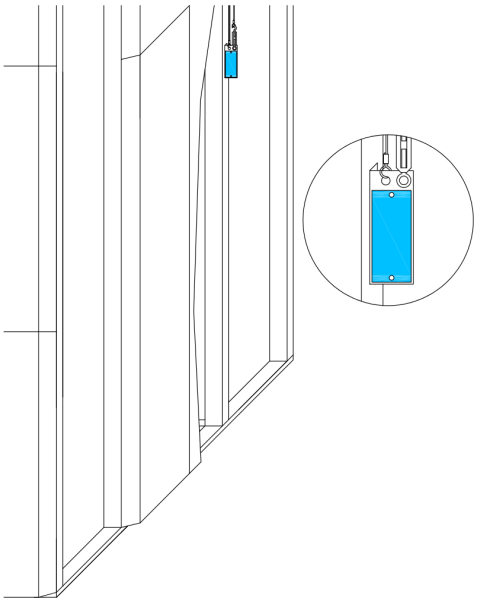

HÄNEL - Lista kontrolna tabliczek bezpieczeństwa Lean-Lift

Uzupełniające, skrócone wskazówki obsługi dla różnego wyposażenia

Uzupełnienie skróconych wskazówek obsługi

W punkcie odbioru poniżej tabliczki skróconych wskazówek obsługi.

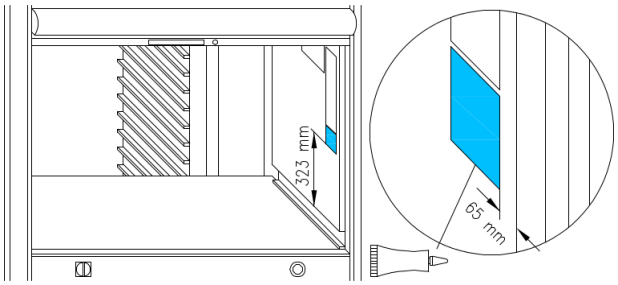

Obsługa przez dwie osoby.
07 100 433 /1 ☐

Niekontrolowane toczenie się materiału.
07 100 433 /2 ☐

Zastosowane media.
07 100 433 /3 ☐

Warunki otoczenia dla regału standardowego.
07 100 433 /4 ☐

Wersja specjalna +40°C do +50°C.
07 100 433 /5 ☐

Wersja specjalna +50°C do +60°C.
07 100 433 /6 ☐

Wersja specjalna 0°C do +5°C.
07 100 433 /7 ☐

Wersja specjalna 0°C do -20°C.
07 100 433 /8 ☐

Suszenie wnętrza regału.
07 100 433 /9 ☐

System ramienia ruchomego

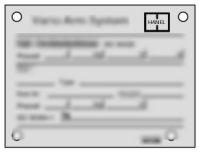

Tabliczka znamionowa systemu ramienia ruchomego ☐

W przypadku systemu ramienia ruchomego.
Przy każdym punkcie odbioru.

07 100 438

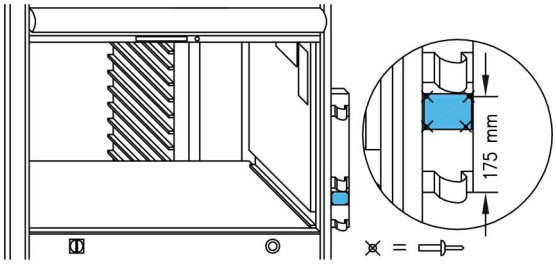

Eco-Drive, przetwornica częstotliwości z wbudowanym modułem zwrotu energii do sieci

Filtr Eco-Drive ☐

W przypadku filtra Eco-Drive.
W szufladzie panelu sterowniczego.

07 100 444 /1

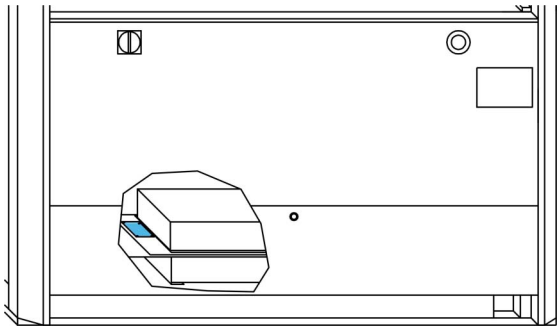

HÄNEL - Lista kontrolna tabliczek bezpieczeństwa Lean-Lift

Następujące tabliczki oznaczone symbolem X muszą być umieszczone w specjalnym przypadku według rzeczoznawcy ds CE zgodnie z potwierdzeniem zlecenia i odpowiednio do zamówienia:

Deklaracja włączenia ☐

W przypadku produkcji do 1 2 miesiąca 2009 deklaracja producenta

Tylko w punkcie odbioru z tabliczka znamionową (oznaczenie CE nie wymagane w przypadku deklaracji producenckiej EG).

na terenie EWG, Szwajcarii i Turcji 07 100 400 /1

poza terenem EWG, Szwajcarii i Turcji 07 100 400 /2

Stare

W przypadku obudowy regału (np. kabina klimatyczna), etykietę należy dodatkowo umieścić na obudowie.

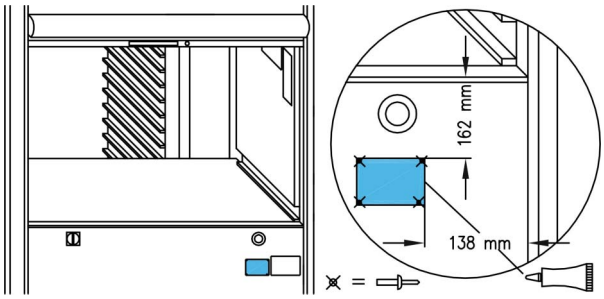

Instrukcja bezpieczeństwa dla krajów trzecich ☐

Na szufladzie panelu sterowniczego w przypadku dostawy poza EWG, Szwajcarię i Turcję.

07 100 427

W przypadku obudowy regału (np. kabina klimatyczna), etykietę należy dodatkowo umieścić na obudowie.

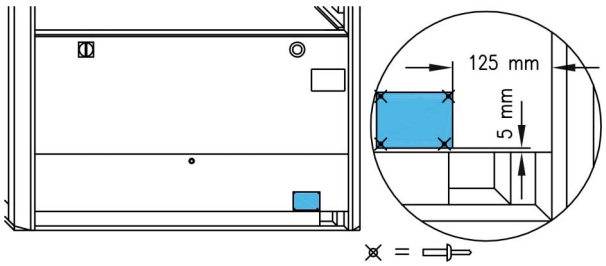

Wszystkie etykiety obecne/zostały zamocowane. Nazwisko montera/serwisanta :_____ Podpis:_____

	Klej błyskawiczny WK-20
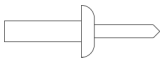	Nit jednostronny AL/ST 2,4 x 6,0 mm (Nit jednostronny aluminiowy 2,4 x 9,3 mm do tabliczki 07 100 396, 07 100 312) (niezbędne narzędzia: ręczne kleszcze nitownicze, wiertło HSS ø 2.9 mm)
	Dwustronna taśma klejąca o szer. 19 mm